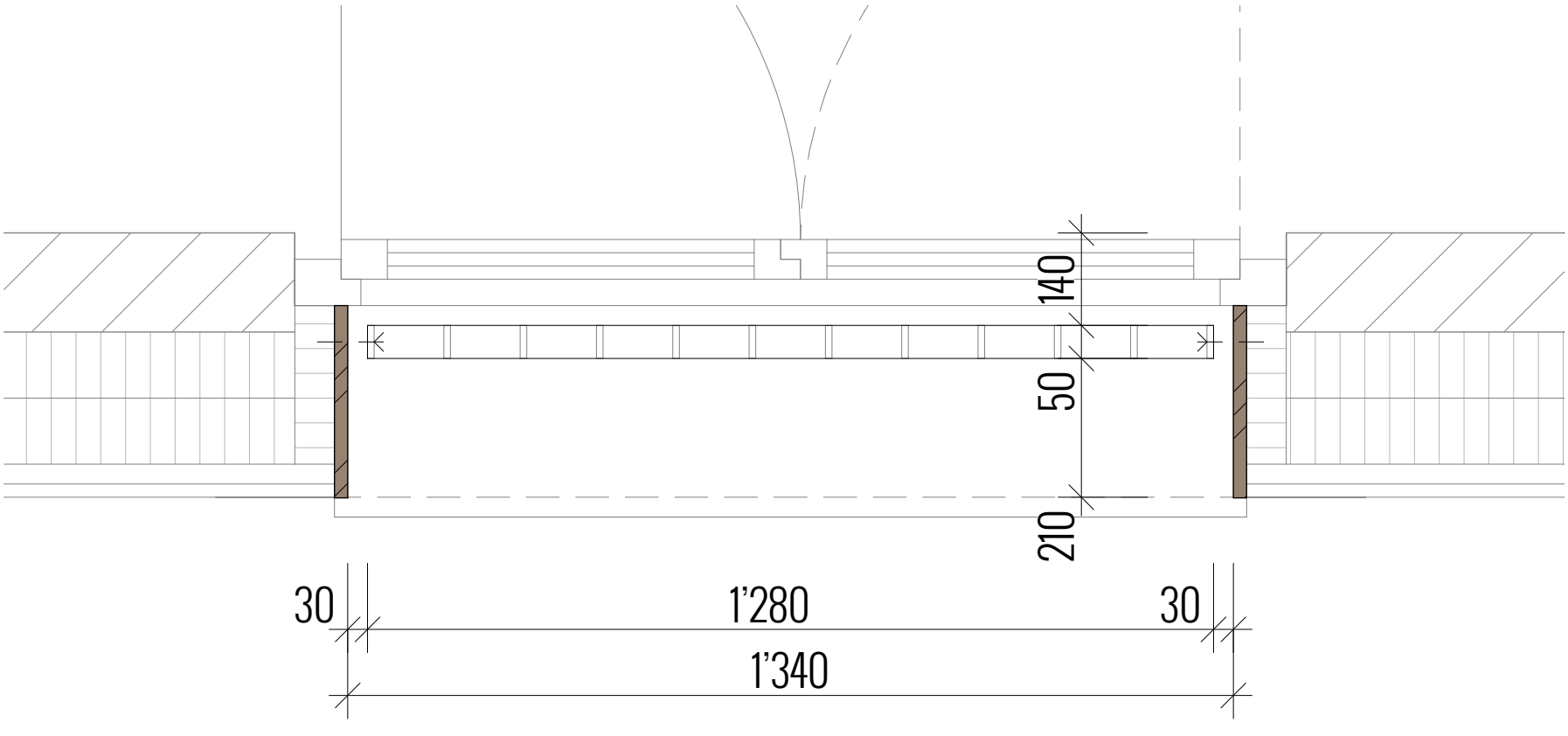

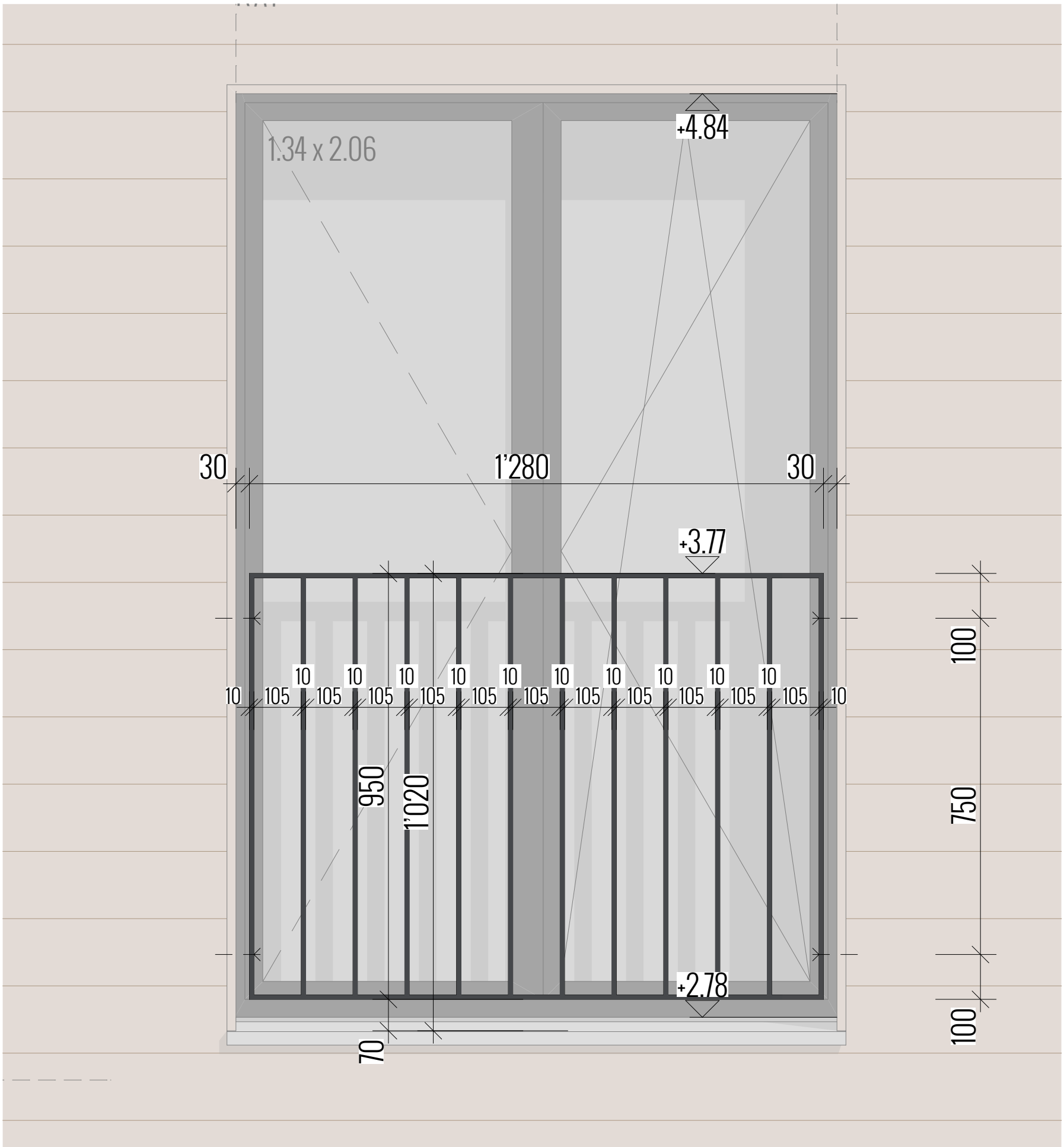

Schemaplan Metallgeländer 1:10

Worblaufen, gez: vej / www.diezeichner.ch, rev:

rychenerimmobilien+bau gmbh